HausFux
EINFACH. PERFEKT.

# Drehrahmen Falz

Ausführung: **FFD2**

Holzfenster mit Wetterschutzschienen

Artikelnummer: **29**

**Bestellmaße:**
Breite = lichte Breite + 32 mm
Höhe = lichte Höhe + 13 mm

**Hinweise:**

Einbautiefe:
(1) nach außen: 7 mm
(2) nach innen: 8 mm
(3) Scharnierposition 11 mm beachten
Standard Bürstenhöhe 6 mm
Bürstenhöhe unten 20 mm

**Öffnungsrichtung:**

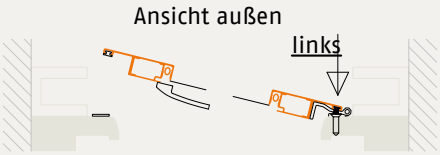


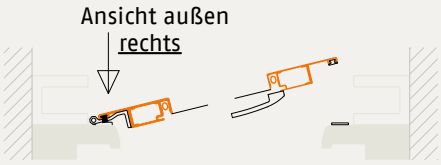


**verwendete Profile:**

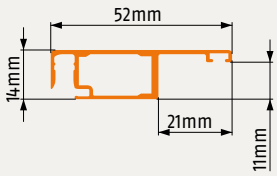


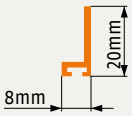


Vertikalschnitt

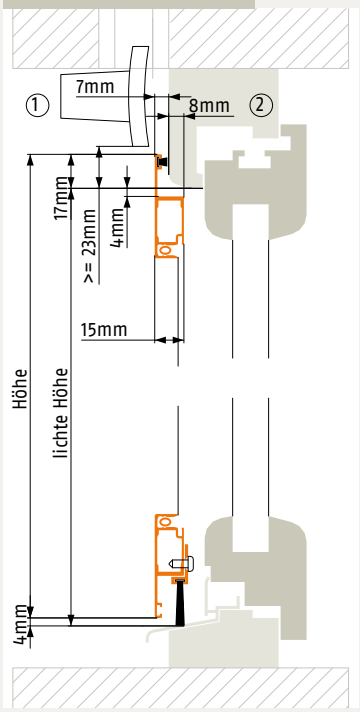


Horizontalschnitt

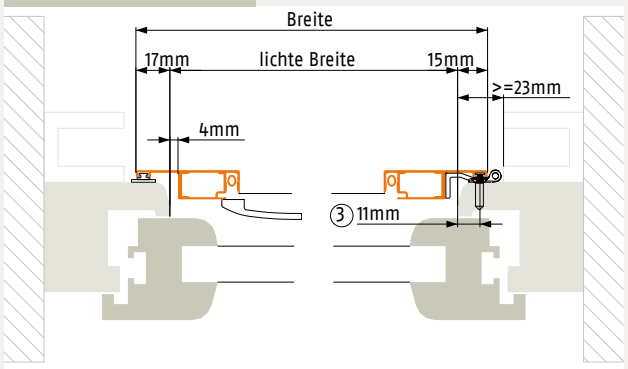


07032022

HausFux GmbH · Scheergrabenstr. 1 · 91555 Feuchtwangen
Tel: +49 (0)9852 70392 – 0 · info@hausfux.de